平成 19 年 5 月 9 日

各　　位

会　社　名　　株 式 会 社　　フ コ ク
代　表　者　　代表取締役社長　河 本　　太 郎
（コード番号　　5185　　東 証 第 一 部）
問い合わせ先　　執行役員人事部長　神戸　　誠
電 話 番 号　　０４８（６００）１８５６

組織変更および役員・従業員の人事異動・担当職務の変更に関するお知らせ

当社は、本日（平成 19 年 5 月 9 日）開催の当社取締役会において、下記のとおり組織変更および役員、従業員の人事異動、担当職務の変更を決議いたしましたので、お知らせいたします。なお、添付の当社組織図をご参照ください。

記

１．組織変更

①総合企画室を管理本部から外し、社長直轄組織として機能を強化する。

②生産本部に事業部を編入し、更に生産本部に生産技術業務推進室、海外生産業務推進室を新設し、生産本部の国内外生産拠点に対する機能を強化する。

２．取締役、監査役の人事異動

新　役　職　名	氏　名	旧　役　職　名	備　考
取締役総務部長	中野　明洋	執行役員総務部長	平成 19 年 6 月 28 日就任予定
非常勤監査役（社外）	宮本　勝司	（新任）	平成 19 年 6 月 28 日就任予定
非常勤監査役（社外）	鈴木　靖之	（新任）	平成 19 年 6 月 28 日就任予定
相談役	大原　忠暉	専務取締役	平成 19 年 6 月 28 日退任・就任予定
相談役	菅村　　順	専務取締役	平成 19 年 6 月 28 日退任・就任予定
（退任）	兵頭　裕司	取締役管理本部長	平成 19 年 6 月 28 日退任予定
（退任）	久保田　訓史	非常勤監査役（社外）	平成 19 年 6 月 28 日退任予定
（退任）	増田　一之	非常勤監査役（社外）	平成 19 年 6 月 28 日退任予定

※　中野明洋の取締役就任および宮本勝司、鈴木靖之の非常勤監査役就任は、平成 19 年 6 月 28 日開催予定の当社第 54 回定時株主総会において承認されることを条件といたします。（今回、人事異動のない他の取締役の留任につきましても、平成 19 年 6 月 28 日開催予定の当社第 54 回定時株主総会において取締役として選任されることが条件となります。）

※　大原忠暉及び菅村順が就任する相談役の役位は取締役ではありません。

３．取締役の担当職務の変更

新 担 当 職 務	役 職 名	氏　名	旧 担 当 職 務
生産本部長 生産部、工務部、安全衛生室、生産技術業務推進室、海外生産業務推進室担当	常務取締役	末岡　一彦	生産副本部長 工務部、ワイパー事業部、樹脂部担当

技術本部長 中央研究所、機能品技術部、加工技術研究所、防振ゴム技術部、技術管理室担当	取締役	高橋　壽雄	技術副本部長 中央研究所、機能品技術部担当
管理本部長兼経理部長 情報システム部担当	取締役	酒井　達夫	管理副本部長兼経理部長
生産副本部長兼精練事業部長 ダンパー事業部、防振事業部、サスペンション事業部、モータ部担当	取締役	秋永　博文	精練事業部長 ダンパー事業部、防振事業部、サスペンション事業部担当
生産副本部長兼上尾事業部長 ワイパー事業部、樹脂部担当	取締役	町田　省司	上尾事業部長
管理副本部長兼総務部長 人事部担当	取締役	中野　明洋	執行役員総務部長

担当職務変更の発令予定日：平成 19 年 6 月 28 日

４．従業員の人事異動

新　役　職　名	氏　名	旧　役　職　名	備　考
執行役員技術副本部長 兼加工技術研究所長	吉田　孝雄	技術副本部長 兼加工技術研究所長	平成 19 年 6 月 28 日就任予定
生産技術業務推進室長	和田　博幸	生産本部長付	平成 19 年 6 月 28 日就任予定
海外生産業務推進室長	早乙女　昇	生産本部長付	平成 19 年 6 月 28 日就任予定

（ご参考）

上記の取締役の担当職務の変更に伴い、平成 19 年 6 月 28 日付けをもって、取締役、監査役及び執行役員の担当職務を以下のとおりといたします。

役 職 名	氏　名	担　当
代表取締役社長	河本　太郎	
取締役副社長	河本　次郎	品質保証本部、購買本部、構造改革プロジェクト室担当
常務取締役	末岡　一彦	生産本部長 生産部、工務部、安全衛生室、生産技術業務推進室、海外生産業務推進室担当
常務取締役	中島　久道	営業本部長 第一営業部、営業管理部、海外業務室、デトロイト営業所担当
取締役	高橋　壽雄	技術本部長 中央研究所、機能品技術部、加工技術研究所、防振ゴム技術部、技術管理室担当
取締役	太田　隆男	営業副本部長 第二営業部、第三営業部、愛知事業部担当
取締役	酒井　達夫	管理本部長兼経理部長 情報システム部担当

取締役	秋永　博文	生産副本部長兼精練事業部長 ダンパー事業部、防振事業部、サスペンション事業部、モータ部担当
取締役	町田　省司	生産副本部長兼上尾事業部長 ワイパー事業部、樹脂部担当
取締役	中野　明洋	管理副本部長兼総務部長 人事部担当
取締役（非常勤）	飯田　光孝	タイフコク社長、サイアムフコク社長
取締役（非常勤）	権　　純黙	韓国フコク社長、青島フコク董事長
取締役（非常勤）	渋谷　良二	青島フコク董事
執行役員	林　　栄男	防振事業部長
執行役員	小暮　勇治	ワイパー事業部長
執行役員	島　　良一	愛知事業部長
執行役員	大場　一夫	上海フコク社長
執行役員	倉田　眞一	フコク貿易社長
執行役員	前田　　豊	ダンパー事業部長
執行役員	飯塚　誠一	品質保証本部長兼品質保証部長
執行役員	石田　義則	購買本部長兼購買部長
執行役員	神戸　　誠	人事部長
執行役員	吉田　孝雄	技術副本部長兼加工技術研究所長
常勤監査役	宮澤　　爽	
常勤監査役	山本　敞達	
監査役（非常勤）	宮本　勝司	
監査役（非常勤）	鈴木　靖之	

（注）

１．監査役　宮澤爽氏、山本敞達氏、宮本勝司氏、鈴木靖之氏は社外監査役であります。

２．上表のうち、取締役については、平成 19 年 6 月 28 日開催予定の当社第 54 回定時株主総会において取締役に選任され､同株主総会終了後の取締役会において上記委任職務が決議されることを条件といたします。

３．上表のうち、監査役　宮本勝司、鈴木靖之については、平成 19 年 6 月 28 日開催予定の当社第 54 回定時株主総会において監査役に選任され、同株主総会終了後の監査役会の協議により、上記委任職務が決定されることを条件といたします。

以上
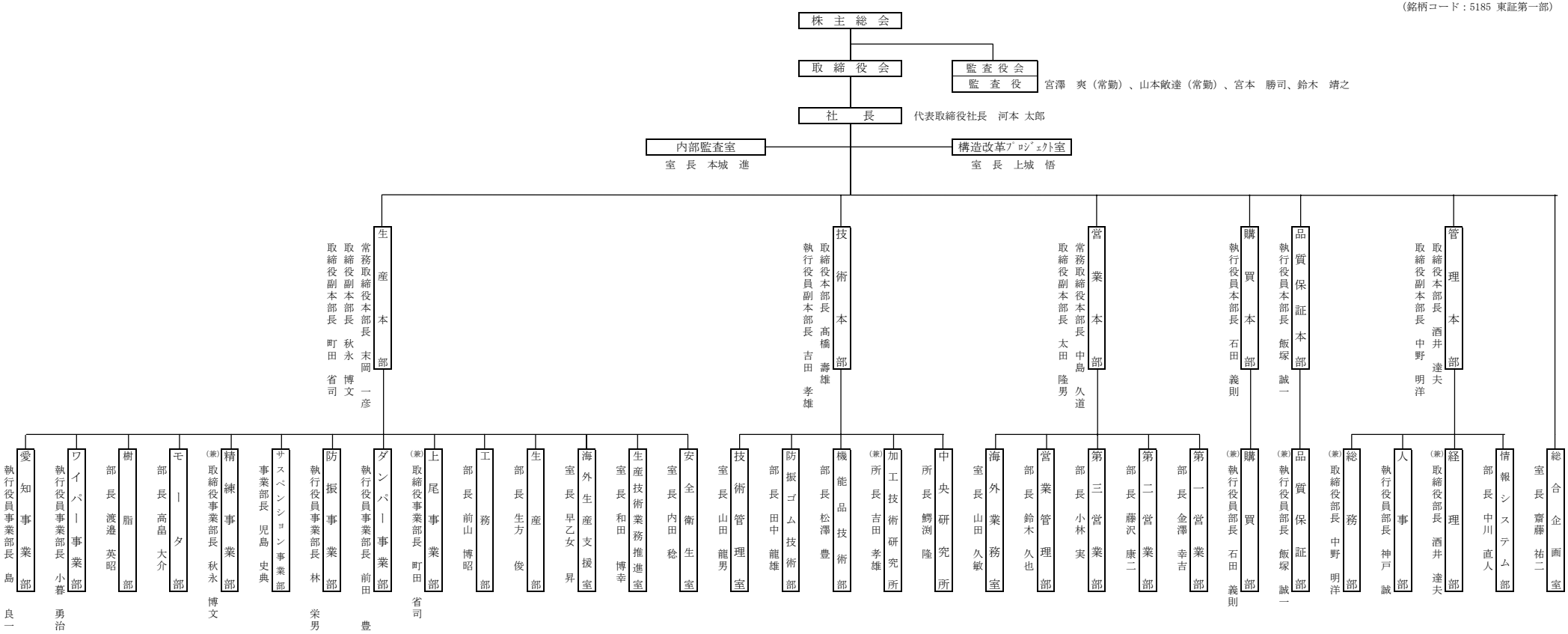
平成19年6月28日予定
株式会社　フコク
（銘柄コード：5185 東証第一部）