2012 年 2 月 10 日

各　位

会 社 名　ＫＴＣ（京都機械工具株式会社）
代表者名　代表取締役社長　宇城　邦英
（コード：5966　大証第 2 部）
問合せ先　人事部長　安藤　基嗣
電話番号　（0774）46-3700

機構改革および人事異動に関するお知らせ

当社は 2012 年２月 10 日開催の取締役会において、機構改革（2012 年４月１日付）および人事異動（2012 年４月１日付、2012 年７月１日付）を決議いたしましたのでお知らせいたします。

記

１.機構改革

①目的

・経営統括部から経営企画機能を分離独立させ、経営企画機能を強化する。
・将来に向けての、新たな産業分野の開発を強化推進する。
・戦略推進プロジェクトで推進してきた戦略案件が、企画・準備段階から運用段階に入り、組織内の運用に変更するため同プロジェクトを解散する。

②内容

・経営企画部を新設する。
・マーケティング本部に新事業開発部を新設する。
・マーケティング本部内の戦略推進プロジェクトを廃止する。

※新組織は、別表組織図をご参照ください。

２.人事異動

（1）2012 年 4 月 1 日付人事

部長級

氏　　名	新　役　職　名	旧　役　職　名
森 本 喜 次	理事 マーケティング本部 技術開発部長	マーケティング本部 技術開発部長
上 田 秀 明	経営企画部長	経営統括部 経営企画グループマネージャー （課長級）
坂 根　　徹	マーケティング本部 新事業開発部長	マーケティング本部 新事業開発担当マネージャー （課長級）
小 池　　覚	マーケティング本部 東京支店　副支店長	マーケティング本部 戦略推進プロジェクトリーダー （部長級）

※理事とは、従業員の最高位の職位名。

（2）2012 年 7 月 1 日付人事

執行役員

氏　　名	新　役　職　名	旧　役　職　名
山 﨑 正 徳	執行役員 　経営統括部・経営企画部担当 経営統括部長	経営統括部長

以　上

［別　表］

組　　織　　図
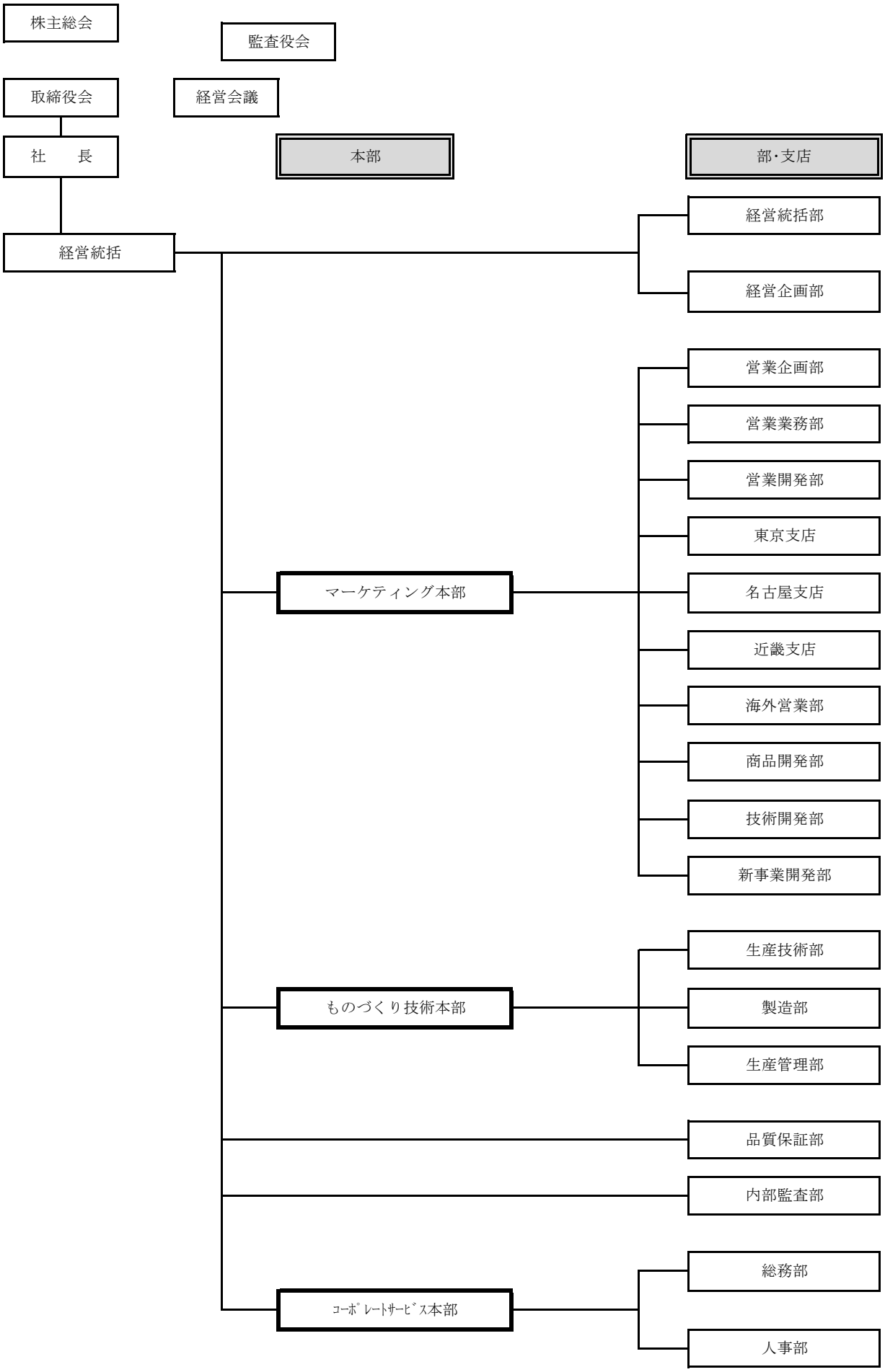
（2012年4月1日付）